СПЦМШ.20.03.02

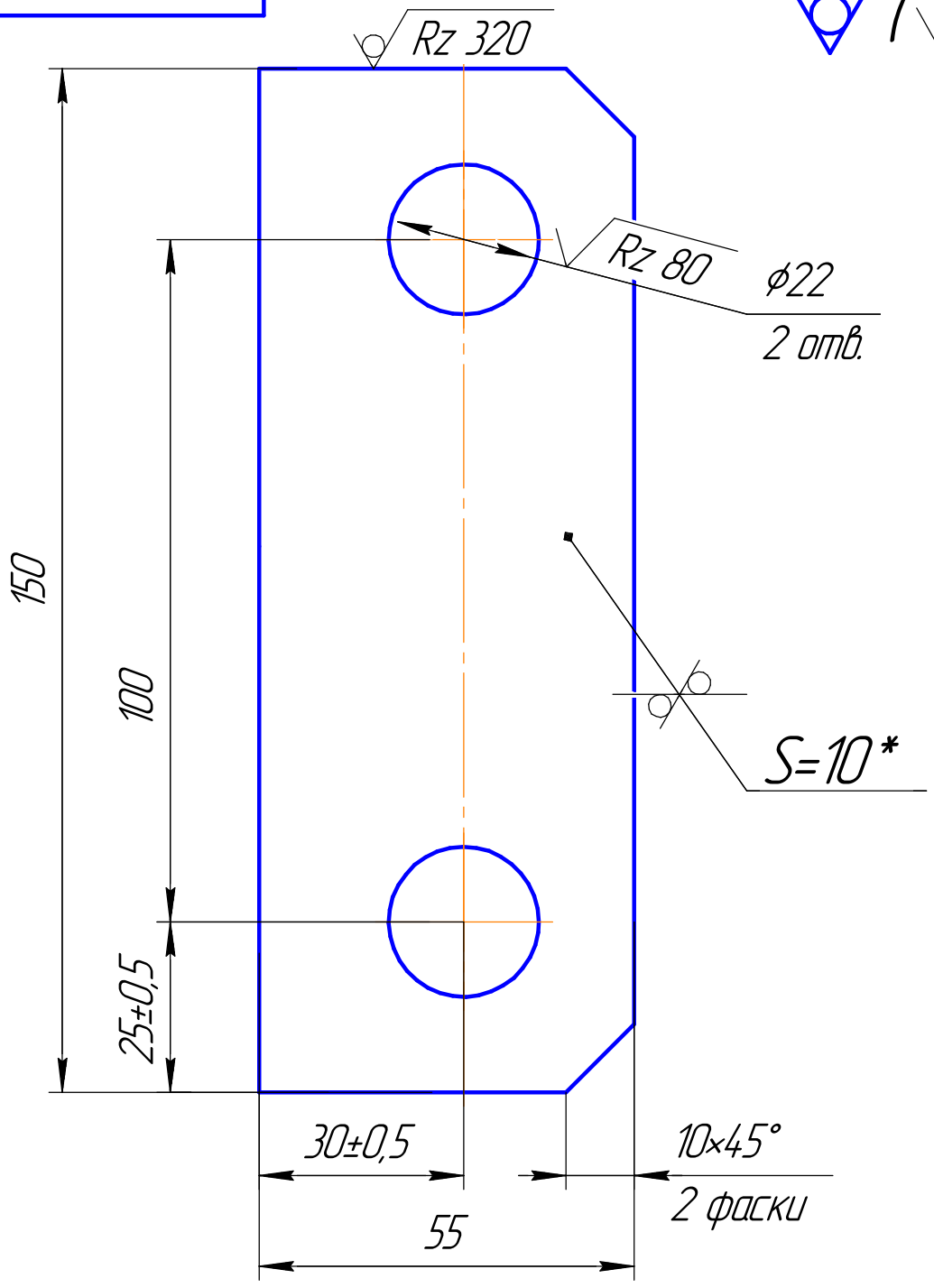

1. * – Размеры для справок.
2. H14, h14, $\pm\frac{IT14}{2}$.

Изм.	Лист	№ докум.	Подп.	Дата
Разраб.		Мельничук		
Пров.		Крылков		
Т.контр.				
Н.контр.		Тараканов		
Утв.		Игнатов		

СПЦМШ.20.03.02

Кронштейн

Лит.	Масса	Масштаб
	0,5	1:1
Лист	Листов 1	

Лист Б–ПН–10 ГОСТ 19903–74 / 09Г2С ГОСТ 19281–89

ООО ЦТЭ

Перв. примен. | Справ. № | Подп. и дата | Инв. № дубл. | Взам. инв. № | Подп. и дата | Инв. № подл.

Копировал | Формат А4